home

INCLUSIVE

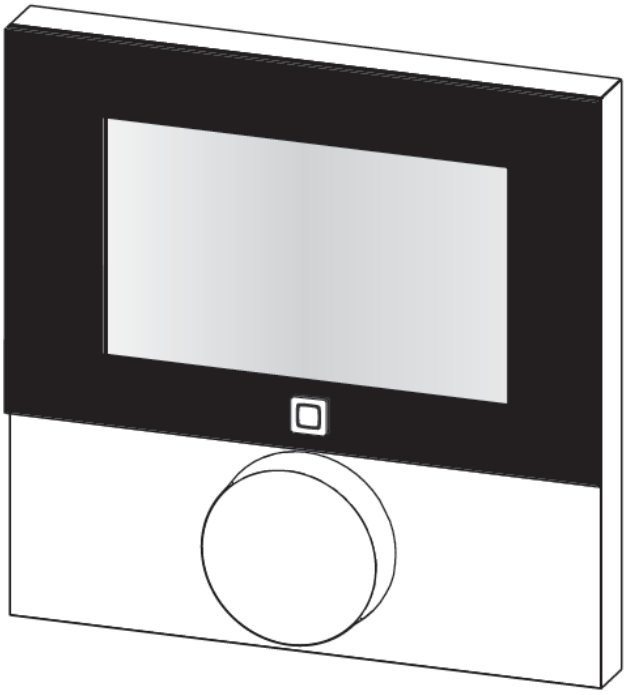

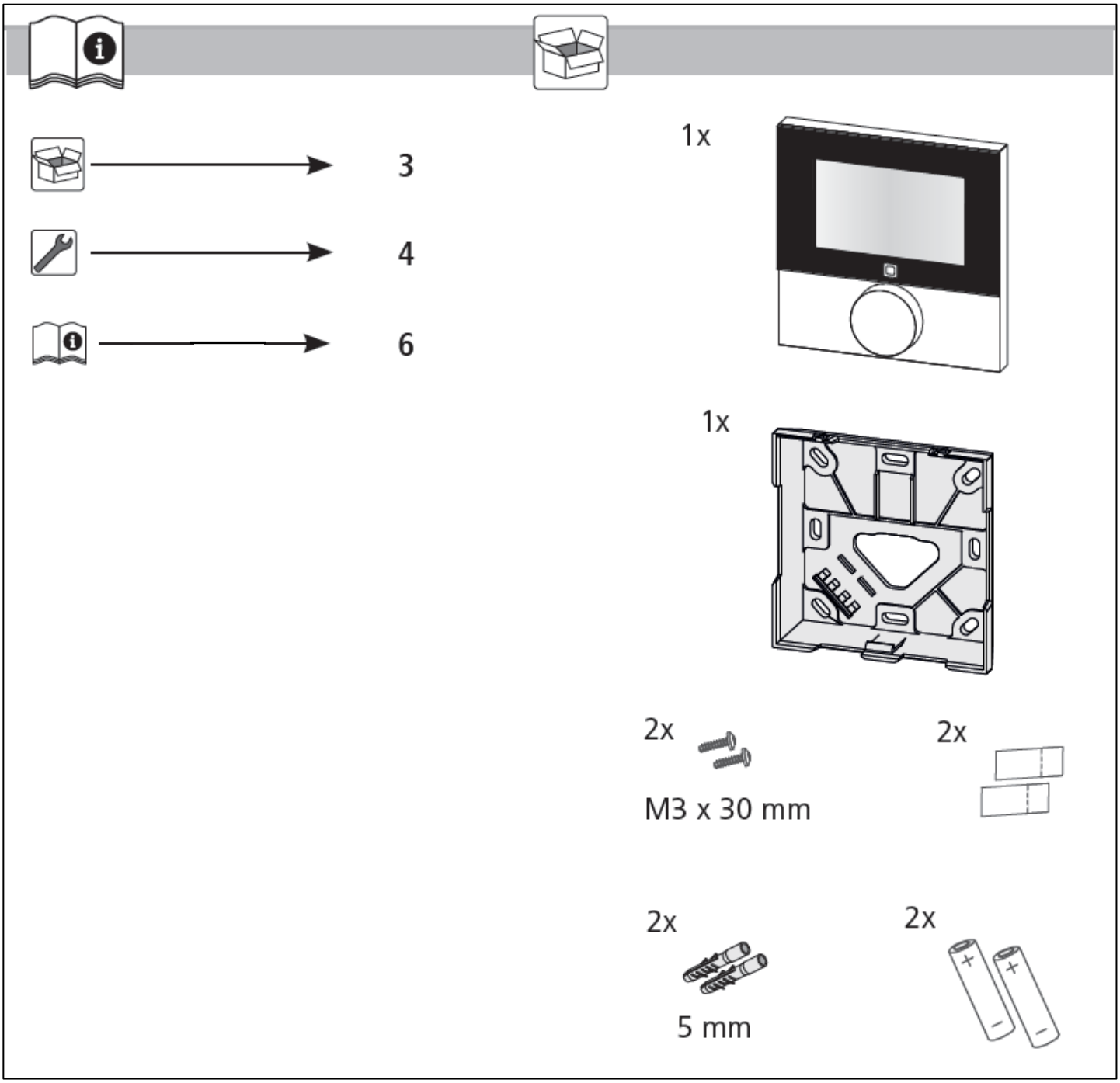
3
4
6
1x
1x
2x
M3 x 30 mm
2x
2x
5 mm
2x

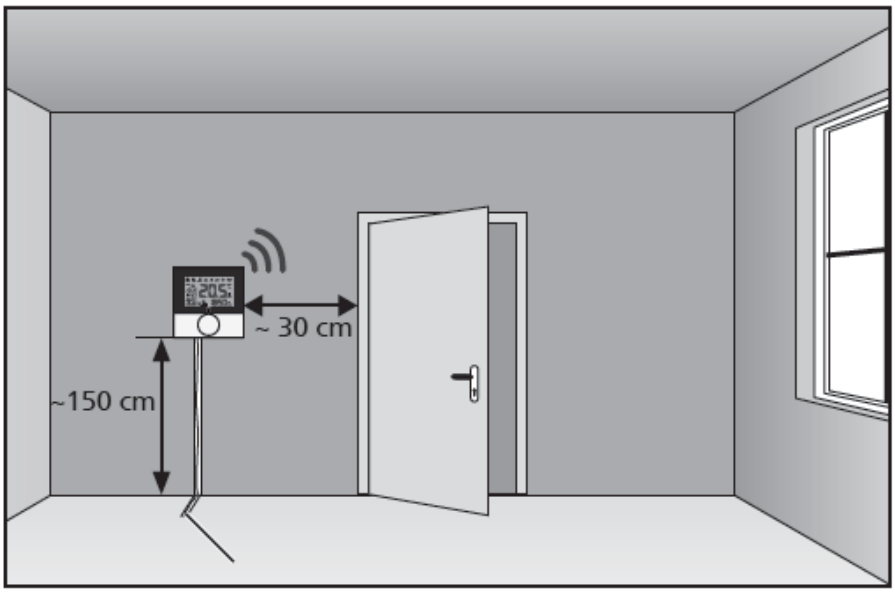
~ 30 cm
~150 cm

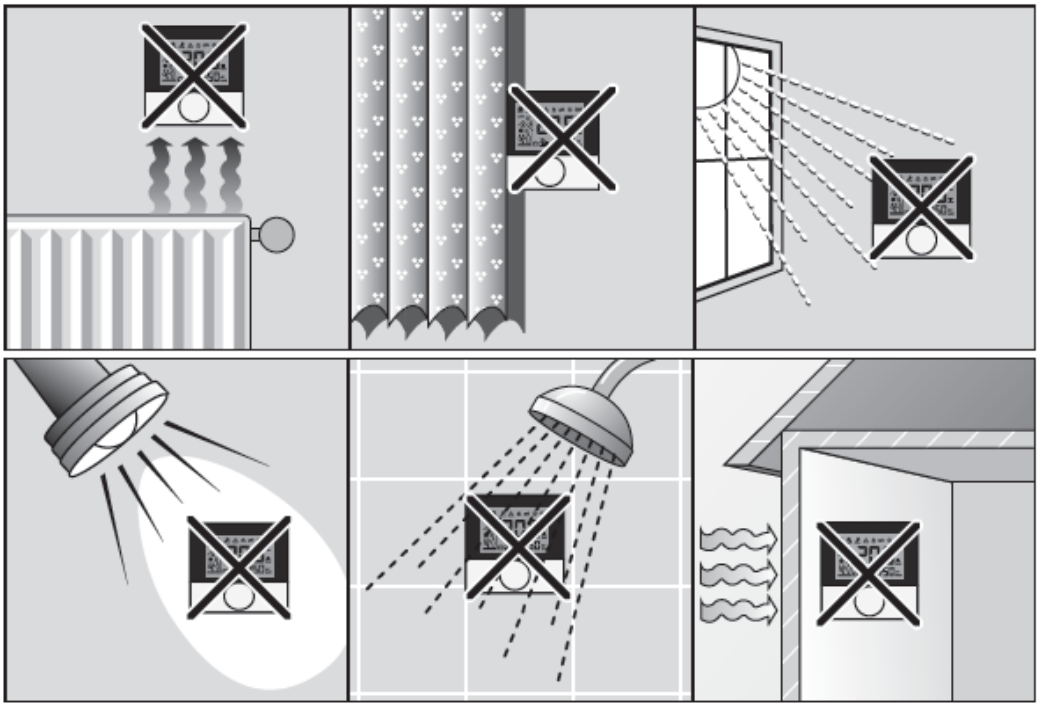

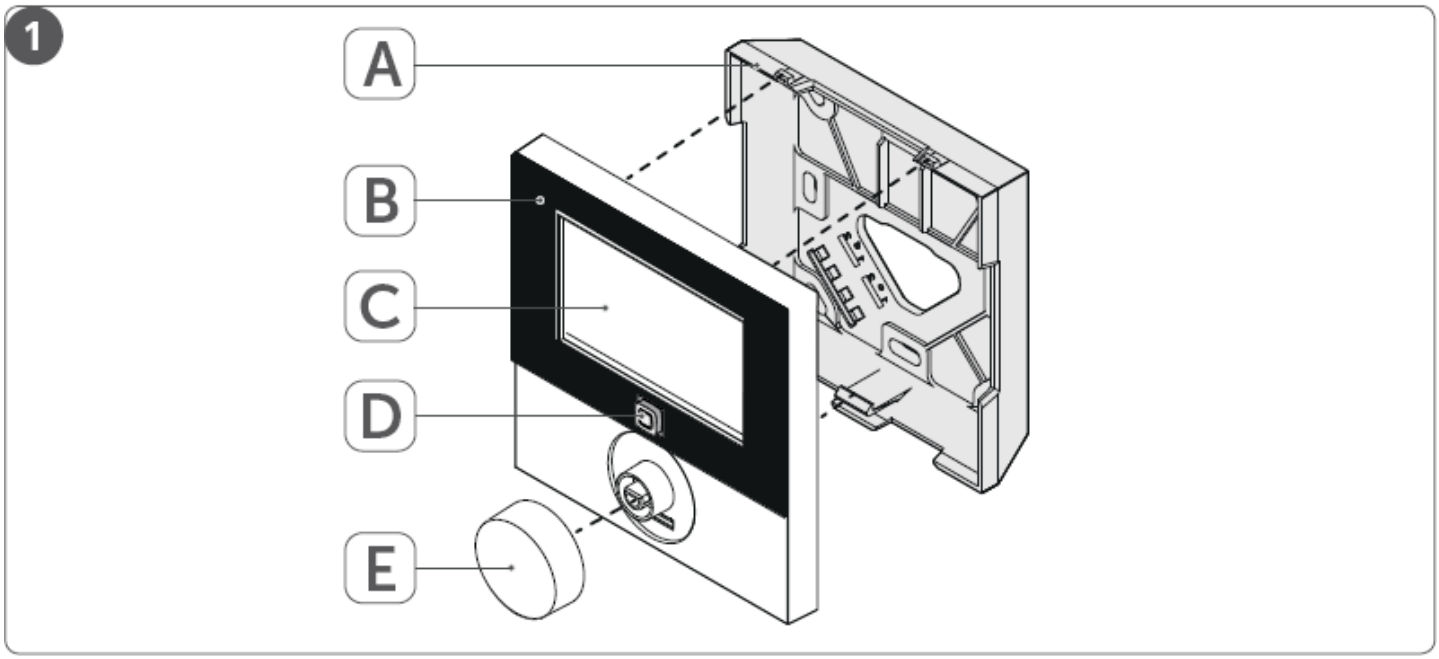
1
A
B
C
D
E

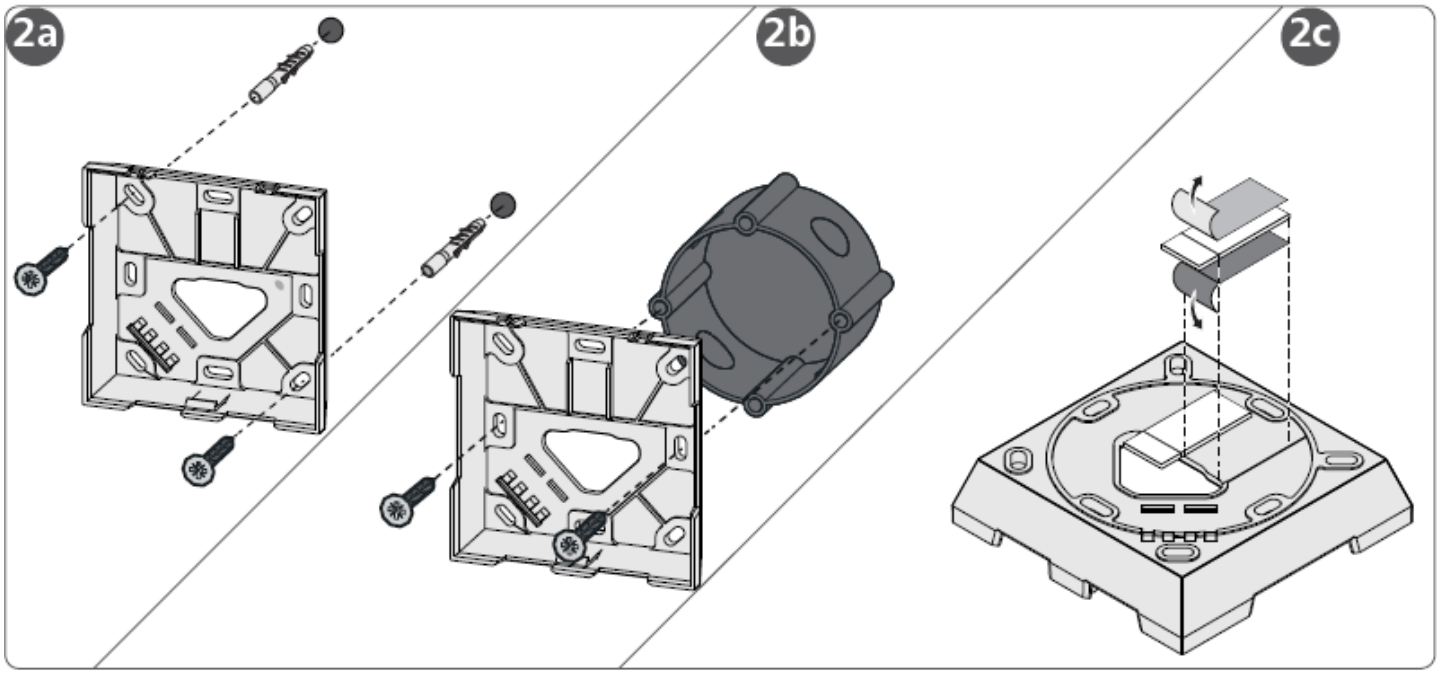
2a
2b
2c

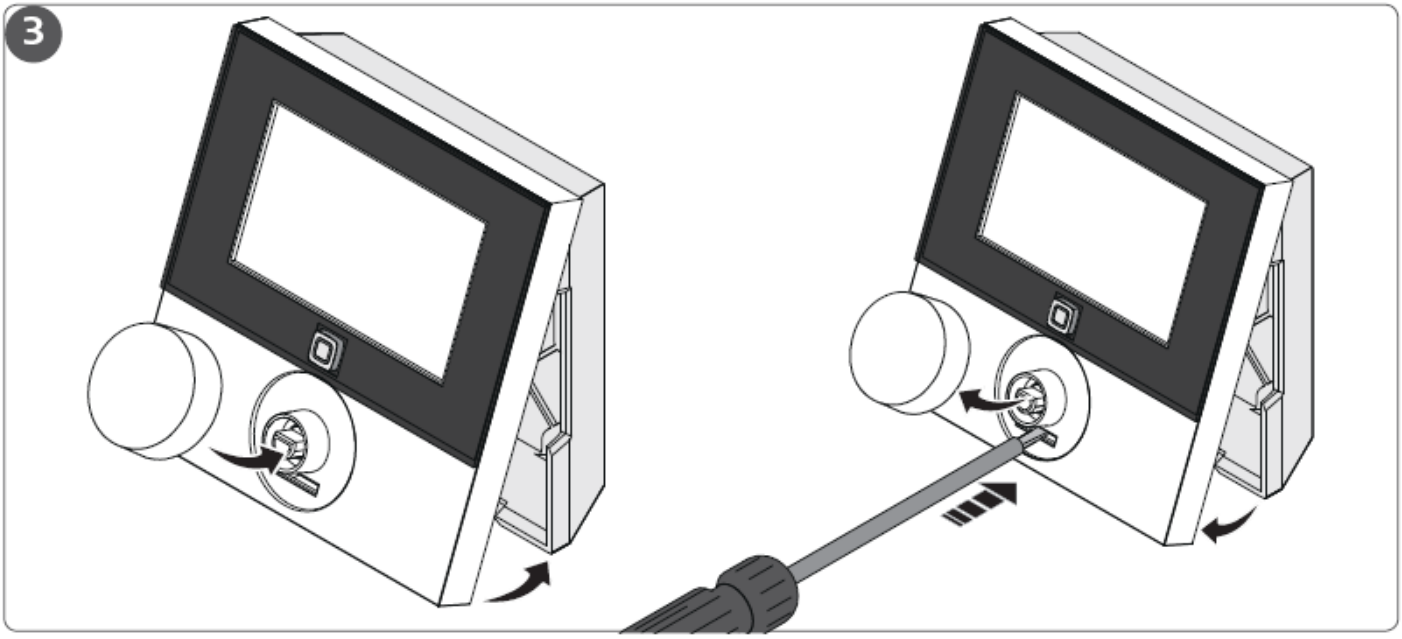
3

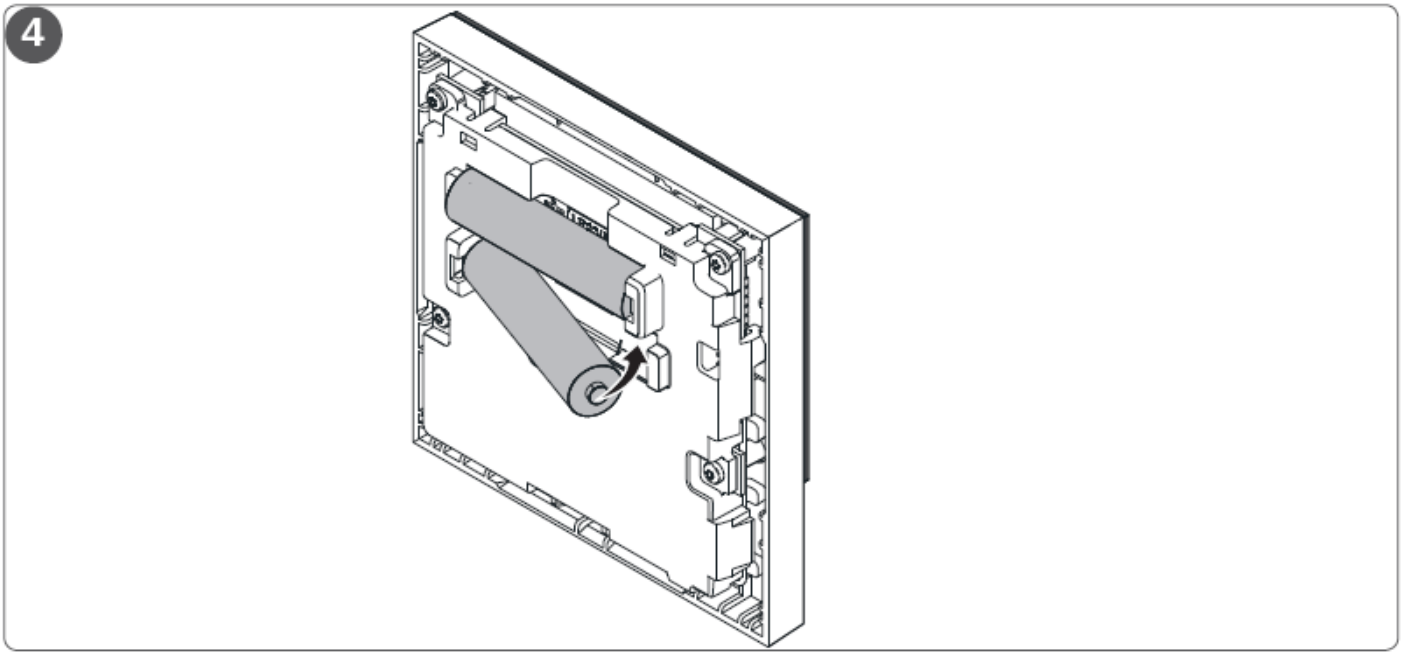
4

Cuprins

1 Referitor la aceste instrucţiuni de utilizare 7
1.1 Valabilitatea, păstrarea şi transmiterea instrucţiunilor 7
1.2 Simboluri 7

2 Siguranţa 8
2.1 Utilizarea conform destinaţiei 8
2.2 Instrucţiuni pentru siguranţă 8

3 Funcţionarea 9

4 Prezentarea aparatului 10
4.1 Date tehnice 11

5 Punerea în funcţiune 12
5.1 Învăţarea aparatului 12
5.1.1 Învăţarea la staţia de bază FAL..... 12
5.1.2 Învăţarea la punctul de acces HAP 13
5.2 Montarea 13
5.2.1 Montarea pe tencuială 13
5.2.2 Montarea într-o doză sub tencuială 14
5.2.3 Montarea cu benzi adezive 14

6 Modurile de lucru şi configurarea 15
6.1 Meniul de configurare 15
6.1.1 Modul automat 15
6.1.2 Modul manual 15
6.1.3 Modul vacanţă 16
6.1.4 Blocarea utilizării 16
6.1.5 Programarea profilurilor de încălzire 16
6.1.6 Setarea datei şi orei 17
6.1.7 Ofset temperatură 17
6.1.8 Selectarea afişării temperaturii/umidităţii aerului 17
6.1.9 Configurarea staţiei de bază FAL 18
6.1.10 Testarea legăturii radio 18

7 Utilizarea 19

8 Indicatoare 20
8.1 Indicatoare de stare 20
8.2 Indicatoare de eroare 20

9 Schimbarea bateriilor 21

10 Curăţarea 21

11 Restabilirea setărilor din fabrică 21

12 Scoaterea din funcţiune 22

13 Evacuarea la deşeuri 22

1 Referitor la aceste instrucţiuni de utilizare

1.1 Valabilitatea, păstrarea şi transmiterea instrucţiunilor

Aceste instrucţiuni sunt aplicabile pentru termostatul cu afiaşj RTD. Instrucţiunile cuprind informaţii care sunt necesare pentru punerea în funcţiune. Înainte de a se lucra cu termostatul, aceste instrucţiuni trebuie citite complet şi cu atenţie. Instrucţiunile trebuie păstrate şi transmise
următorului utilizator.

Aceste instrucţiuni, precum şi informaţii suplimentare ale sistemului Home Inclusive Advanced se pot găsi în permanenţă pe site-ul www.home-inclusive.ro

Trebuie avute în vedere informaţiile de sistem, funcţionarea şi operaţiile de comandă din instrucţiunile punctului de acces HAP

1.2 Simboluri

În aceste instrucţiuni se utilizează următoarele simboluri:

Indicaţie: marchează informaţii importante sau utile

⇨ Condiţie

✓ Rezultat în urma unei acţiuni
• Enumerare fără ordine fixă
1., 2. Prezentare cu ordine fixă

2 Siguranţa

2.1 Utilizarea conform destinaţiei

Termostatul cu afișaj RTD este o componentă a sistemului Home Inclusive Advanced şi serveşte

- pentru instalarea în zone rezidenţiale sau similare,
- pentru măsurarea temperaturii actuale (temperatura camerei) şi a umidităţii aerului,
- pentru setarea temperaturii impuse (temperatura de confort),
- pentru reglarea temperaturii actuale prin comanda staţiei de bază FAL la reglarea sistemelor de încălzire prin pardoseală (FAL) sau a termostatelor RTD conectate, destinate reglajului caloriferelor,
- pentru comunicaţia fără fir în reţeaua ce folosește protocol Homematic IP.

Orice alte utilizări, modificări sau transformări sunt interzise în mod expres. O utilizare neconformă cu destinaţia duce la pericole pentru care producătorul nu îşi asumă nicio răspundere, precum şi la pierderea garanţiei.

2.2 Instrucţiuni pentru siguranţă

Pentru evitarea accidentelor cu vătămări corporale sau daune materiale, trebuie respectate toate instrucţiunile de siguranţă din aceste instrucţiuni de utilizare. Producătorul nu îşi asumă nicio răspundere pentru vătămările corporale şi daunele materiale cauzate de utilizarea incorectă sau de nerespectarea instrucţiunilor referitoare la pericole. În astfel de cazuri, garanţia se anulează! Nu se asigură nicio răspundere pentru daunele rezultate pe cale de consecinţă!

- Termostatul va fi utilizat numai în stare tehnică perfectă.
- Se vor respecta limitele de performanţă ale aparatului, precum şi condiţiile ambiante specificate.
- Termostatul va fi folosit numai într-o ambianţă uscată şi lipsită de praf.
- Termostatul nu va fi supus influenţei umidităţii, vibraţiilor, radiaţiilor termice de durată ale soarelui sau ale altor surse de căldură, frigului sau altor solicitări mecanice. Se va avea grijă ca niciun copil să nu se joace cu produsul sau cu ambalajul acestuia. Dacă este necesar, se vor supraveghea copiii.

3 Funcţionarea

Cu termostatul cu afișaj RTD se adaptează temperatura camerei la necesităţile individuale. Termostatul RTD măsoară temperatura şi umiditatea aerului din cameră şi o transmite ciclic la staţia de bază FAL sau la capetele termostat electronice de calorifer ETRV la care este conectat. Datorită valorilor astfel determinate, temperatura camerei poate fi reglată exact. Reglajul manual al temperaturii impuse se face cu butonul de reglaj.

Raza de acţiune în clădiri poate diferi mult de raza de acţiune din zone exterioare (câmp liber).

Comunicaţia cu alte componente se face prin protocolul radio Homematic (HmIP). Transmisia radio se face printr-o cale de comunicaţie neexclusivă, din care cauză perturbaţiile nu pot fi excluse. Influenţe perturbatorii pot fi provocate, de exemplu, de procese de comutare, motoare electrice sau aparate electrice defecte.

4 Prezentarea termostatului

Prezentarea aparatului (a se vedea pagina 4, figura 1)
(A) Parte inferioară de montaj
(B) Termostat cu afișaj
(C) Afişaj
(D) Tastă de sistem (tastă de învăţare şi LED)
(E) Buton de reglaj detaşabil

Prezentare afişaj (a se vedea figura 1)

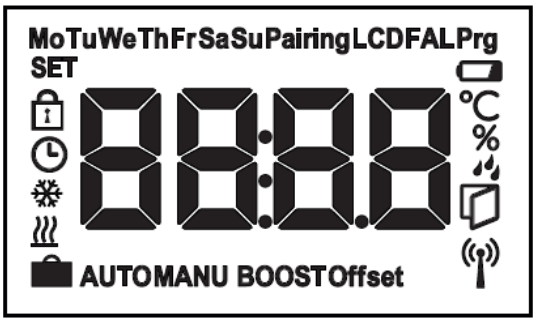

Fig. 1: Prezentarea afişajului

°C	Temperatură impusă/actuală şi
%	Umiditate aer
	Avertizare depunere condens
	Simbol fereastră deschisă
	Simbol baterie
	Transmisie radio
BOOST	Mod Boost
MANU	Regim manual
AUTO	Regim automat
	Mod vacanţă
	Încălzire
	Răcire
	Blocare utilizare
SET	Temperatură impusă
	Dată/oră
Offset	Ofset

4.1 Date tehnice

Denumire scurtă termostat	RTD
Tensiune de alimentare	2 x 1,5 V LR03/Micro/AAA
Consum de curent	Max. 50 mA
Durată de viaţă baterii	2 ani (tipic)
Grad de protecţie	IP20
Grad de murdărire	2
Temperatură ambiantă	0 până la 50 °C
Dimensiuni (L x H x P)	86 x 86 x 21,6 mm / 26,5 mm
Greutate	110 g (inclusiv bateriile)
Frecvenţă radio	868,3 MHz/869,525 MHz
Categorie receptor	SRD categoria 2
Rază tipică de acţiune radio	250 m (în câmp deschis)
Ciclu de sarcină	< 1 % pe h/< 10 % pe h
Mod de acţiune	Tip 1
Directive	2014/53/EU 2014/30/EU EMV 2011/65/EU RoHs

5 Punerea în funcţiune

5.1 Învăţarea termostatului (asocierea cu staţia de bază)

Pentru ca termostatul să fie integrat în sistemul Home Inclusive Advanced şi să poată comunica cu alte aparate, el trebuie mai întâi învăţat. Învăţarea termostatului se face fie direct la staţia de bază FAL, fie împreună cu capetele termostat electronice de calorifer ETRV, fie la punctul de acces HAP. La învăţarea directă, configurarea se face pe termostat, în timp ce, la învăţarea la punctul de acces HAP, configurarea se face prin aplicaţia Alpha IP App.

5.1.1 Învăţarea la staţia de bază FAL

La învăţare, se va păstra o distanţă minimă de 50 de cm între aparate.

Procesul de învăţare poate fi întrerupt printr-o nouă apăsare scurtă a tastei de învăţare. Acest lucru este confirmat prin aprinderea în culoare roşie a LED-ului de pe aparat.

Dacă nu are loc niciun proces de învăţare, modul de învăţare se întrerupe automat după 30 de secunde.

Dacă termostatul este învăţat la staţia de bază FAL, ambele aparate ce trebuie interconectate se aduc în modul de învăţare.

1. Pe staţia de bază FAL (a se vedea instrucţiunile pentru această staţie) se selectează canalul dorit.

2. Se activează modul de învăţare pe staţia de bază printr-o apăsare lungă de buton.
✓ LED-ul aparatului începe să clipească în culoare portocalie.
3. Termostatul se scoate de pe partea inferioară de montaj (a se vedea pagina 5, figura 3).

4. Se scoate banda izolatoare din compartimentul bateriilor sau se introduc bateriile (a se vedea pagina 5, figura 4). Dacă bateriile sunt deja introduse, se apasă tasta de sistem (D) timp de cel puţin 4 secunde pentru a activa modul de învăţare.
✓ Modul de învăţare se activează automat timp de 3 minute.
✓ LED-ul aparatului clipeşte în culoare portocalie.

După un proces de învăţare reuşit, LED-ul luminează în culoare verde. Dacă acest LED luminează în culoare roşie, procesul trebuie repetat.

5.1.2 Învăţarea la punctul de acces HAP

Pentru comanda prin aplicaţia Alpha IP, învăţarea aparatului RTD trebuie făcută prin punctul de acces (HAP). Termostatul este învăţat în felul următor:
⇨ Punctul de acces HAP a fost reglat prin aplicaţia Alpha IP (a se vedea instrucţiunile punctului de acces HAP).
1. Se deschide aplicaţia Alpha IP pe smartphone.
2. Se selectează articolul de meniu *Învăţare aparat (teach device)*.
3. Termostatul se scoate de pe partea inferioară de montaj (a se vedea pagina 5, figura 3).

4. Se scoate banda izolatoare din compartimentul bateriilor sau se introduc bateriile (a se vedea pagina 5, figura 4). Dacă bateriile sunt deja introduse, se apasă tasta de sistem (D) timp de cel puţin 4 secunde pentru a activa modul de învăţare.
5. Termostatul apare automat în aplicaţia Alpha IP.
6. Pentru confirmare, se introduc ultimele patru cifre ale numărului aparatului (SGTIN) sau se scanează codul QR livrat cu termostatul. Numărul termostatului se găseşte sub codul QR, respectiv în compartimentul bateriilor.

After a successful learning process, the LED lights up in green. If it lights up in red, the process must be repeated.

7. Se urmează indicaţiile din aplicaţie.

5.2 Montarea

Datorită funcţionării pe baterie, locul de montaj poate fi ales în mod flexibil. Montarea se poate face fie pe tencuială, cu ajutorul unor şuruburi, fie cu ajutorul unor benzi adezive livrate cu termostatul, fie într-o doză sub tencuială.

5.2.1 Montarea pe tencuială

⇨ Se alege o poziţie de montaj adecvată.
1. Se verifică dacă pe lângă această poziţie nu trec alte cabluri.
2. Dacă este necesar, termostatul se desprinde de pe partea inferioară de montaj folosind o şurubelniţă adecvată (a se vedea pagina 5, figura 3).
3. Se menţine partea inferioară de montaj pe poziţia de montaj. Atenţie la alinierea corectă a părţii inferioare de montaj (a se vedea pagina 4, figura 2a/b).
4. Se aliniază pe orizontală partea inferioară de montaj.
5. Se marchează două puncte de găurire, plasate faţă în faţă, cu ajutorul părţii inferioare de montaj.

În cazul pereţilor din lemn, şuruburile pot fi înşurubate direct. O gaură cu un burghiu de 1,5 mm poate uşura înşurubarea şuruburilor.

6. În cazul pereţilor din cărămidă sau beton, în punctele marcate se dau găuri cu un burghiu pentru zidărie cu diametrul de 5 mm.
7. Se introduc diblurile în găuri.
8. Se montează partea inferioară de montaj cu ajutorul şuruburilor livrate cu termostatul (a se vedea pagina 4, figura 5).
9. Se aşază şi se înclichetează termostatul pe partea inferioară de montaj (a se vedea pagina 5, figura 3).

5.2.2 Montarea într-o doză sub tencuială

Găurile de fixare de pe partea inferioară de montaj pot fi folosite pentru montarea într-o doză sub tencuială (a se vedea pagina 4, figura 2b).

1. Dacă este necesar, termostatul se desprinde de pe partea inferioară de montaj folosind o şurubelniţă adecvată (a se vedea pagina 5, figura 4).
2. Se aliniază pe orizontală partea inferioară de montaj pe doza sub tencuială.
3. Se montează partea inferioară de montaj cu ajutorul unor şuruburi adecvate (a se vedea pagina 4, figura 2b).
4. Se aşază termostatul pe partea inferioară de montaj şi se înclichetează în agrafe (a se vedea pagina 5, figura 3).

5.2.3 Montarea cu benzi adezive

În funcţie de suprafaţa de suport, montarea se poate face cu benzile dublu adezive livrate cu termostatul. Montarea este posibilă pe diverse materiale suport, cum ar fi zidărie, mobilă, faianţă sau sticlă.

La montarea cu benzi adezive, suprafaţa suport de la locul de montaj trebuie să fie netedă, plană, nedeteriorată, curată şi fără urme de grăsime sau solvenţi.

1. Se alege o poziţie de montaj adecvată.
2. Se îndepărtează folia de protecţie de pe una din părţile benzii adezive.
3. Se fixează benzile adezive pe partea din spate a părţii inferioare de montaj, în adânciturile prevăzute în acest scop (a se vedea pagina 4, figura 2c).
4. Se îndepărtează folia de protecţie de pe cealaltă parte a benzii adezive.
5. Se aliniază termostatul pe orizontală în poziţia dorită şi se presează ferm.

Funcţiile de lucru sunt disponibile pe termostat folosind butonul de reglaj E (a se vedea pagina 4, fig. 1). În funcţie de configuraţie, setările se transmit la staţia de bază FAL sau la aplicaţia Alpha IP.

6.1 Meniul de configurare

Printr-o apăsare lungă pe butonul de reglaj (E) se deschide meniul de configurare. Următoarele simboluri/meniuri sunt disponibile prin rotirea butonului de reglaj şi se selectează printr-o scurtă apăsare a acestui buton.

Paragraf	Simbol	Semnificaţie
6.2.1	AUTO	Regim automat
6.2.2	MANU	Regim manual
6.2.3		Mod vacanţă
6.2.4		Blocaj utilizare
6.2.5	Prg	Programare profiluri de încălzire
6.2.6		Dată şi oră
6.2.7	Offset	Ofset temperatură
6.2.8	LCD	Selectare afişare temperatură/umiditate aer
6.2.9	FAL	Configurare staţie de bază
6.2.10		Test de legătură radio

6.1.1 Modul automat

Pentru activarea modului automat se procedează în felul următor:

1. Se apasă lung pe butonul de reglaj (E) pentru a deschide meniul de configurare.
2. Se selectează simbolul „**AUTO**” şi se confirmă printr-o scurtă apăsare a butonului.

6.1.2 Modul manual

Pentru activarea modului manual se procedează în felul următor:

1. Se apasă lung pe butonul de reglaj (E) pentru a deschide meniul de configurare.
2. Se selectează simbolul „**MANU**” şi se confirmă printr-o scurtă apăsare a butonului.
3. Se roteşte butonul de reglaj pentru a seta temperatura dorită.

6.1.3 Modul vacanţă

Modul vacanţă poate fi folosit în cazul care trebuie menţinută o temperatură fixă pe o anumită perioadă de timp (de exemplu, pe durata vacanţei sau a unei petreceri). Pentru activarea modului vacanţă se procedează după cum urmează:

1. Se apasă lung pe butonul de reglaj (E) pentru a deschide meniul de configurare.
2. Se selectează simbolul „ ” şi se confirmă printr-o scurtă apăsare a butonului.
3. Prin rotirea butonului de reglaj se setează ora şi data de „începere/terminare”. Pentru fiecare valoare se apasă scurt butonul pentru confirmare. Simbolul „S” indică ora de începere iar simbolul „E” ora de terminare.
4. Prin rotirea butonului se setează temperatura ce trebuie menţinută în intervalul de timp definit, după care valoarea selectată se confirmă printr-o scurtă apăsare a butonului.

6.1.4 Blocarea utilizării

Utilizarea aparatului poate fi blocată pentru a împiedica o modificare neintenţionată a setărilor, de exemplu, prin atingere accidentală. Pentru a activa, respectiv a dezactiva blocarea utilizării, se procedează în felul următor:

1. Se apasă lung pe butonul de reglaj (E) pentru a deschide meniul de configurare.
2. Se selectează simbolul „ ” şi se confirmă printr-o scurtă apăsare a butonului.
3. Prin rotirea butonului se selectează „On” pentru a activa blocarea utilizării sau „OFF” pentru a dezactiva această blocare. Se confirmă selecţia printr-o scurtă apăsare a butonului.

6.1.5 Programarea profilurilor de încălzire

În acest articol de meniu se fac setările pentru profilurile de încălzire, respectiv de răcire, precum şi pentru profilurile săptămânale.

1. Se apasă lung pe butonul de reglaj (E) pentru a deschide meniul de configurare.
2. Se selectează simbolul „**Prg**” şi se confirmă printr-o scurtă apăsare a butonului. Prin rotirea butonului se pot selecta următoarele subpuncte disponibile în meniu:

„**type**” pentru comutarea staţiei de bază între modurile de încălzire şi răcire.

1. Prin rotirea butonului de reglaj (E) se selectează „HEAT” pentru încălzire sau „COOL” pentru răcire, după care se confirmă selecţia printr-o scurtă apăsare a butonului.

„**Pr.nr**” pentru selectarea numărului profilului săptămânal („nr. 1, nr. 2 … nr. 6”).

1. Prin rotirea butonului se selectează numărul profilului dorit şi se confirmă printr-o scurtă apăsare a butonului.

„**Pr.Ad**” pentru setarea individuală a profilului săptămânal („nr. 1, nr. 2 … nr. 6”). În profilul săptămânal, pentru fiecare zi din săptămână se pot seta până la 6 faze de încălzire (13 momente de comutare) pentru profilul de încălzire ales. Programarea se face pentru zilele selectate şi pentru un interval de la ora 00:00 până la ora 23:59.

1. Prin rotirea butonului de reglaj (E), în articolul de meniu „Pr.Ad” se selectează numărul profilului dorit şi se confirmă selecţia printr-o scurtă apăsare a butonului.
2. Se selectează ziua din săptămână/ziua de lucru/sfârşitul săptămânii/toate zilele prin rotirea butonului de reglaj (E) şi se confirmă selecţia printr-o scurtă apăsare a butonului.

3. Se confirmă ora de începere 00:00 printr-o scurtă apăsare a butonului de reglaj (E).
4. Se selectează/confirmă temperatura dorită pentru ora de începere prin rotire/apăsarea butonului.
5. Se selectează/confirmă ora indicată pe afişaj prin rotirea/apăsarea butonului de reglaj.
6. Se selectează/confirmă prin rotirea/apăsarea butonului de reglaj temperatura dorită pentru intervalul de timp setat acum.
7. Se repetă procedura pentru întregul interval de la ora 00:00 la ora 23:59. „**OSSF**" serveşte pentru activarea („On"), respectiv dezactivarea („OFF") a funcţiei inteligente de pornire/oprire. Dacă această funcţie este activată, sistemul calculează prin auto-învăţare cu cât trebuie să înceapă în avans încălzirea/răcirea pentru ca în intervalele definite temperatura să fie exact la valoarea dorită.

6.1.6 Setarea datei şi orei

1. Se apasă lung butonul de reglaj (E) pentru a deschide meniul de configurare.
2. Se selectează simbolul „ 🕒 " şi se confirmă selecţia printr-o scurtă apăsare a butonului.
3. Prin rotirea butonului de reglaj (E) se setează succesiv anul, luna, ziua şi ora şi se confirmă de fiecare dată prin apăsarea butonului.

6.1.7 Offset temperatură

Deoarece temperatura se măsoară la termostat, se poate întâmpla ca în alte locuri din cameră să fie mai frig sau mai cald. Cu ofsetul de temperatură (până la ±3,5 °C) se poate corecta această diferenţă.

1. Se apasă lung butonul de reglaj (E) pentru a deschide meniul de configurare.
2. Se selectează simbolul „**Offset**" şi se confirmă selecţia printr-o scurtă apăsare a butonului.
3. Se roteşte butonul de reglaj şi se confirmă ofsetul dorit (maximum ±3,5 °C) printr-o scurtă apăsare a butonului.

6.1.8 Selectarea afişării temperaturii/umidităţii aerului

În funcţie de preferinţe, pe ecran se poate afişa temperatura actuală, temperatura impusă, precum şi, alternativ, temperatura actuală şi umiditatea aerului.

1. Se apasă lung butonul de reglaj (E) pentru a deschide meniul de configurare.
2. Se selectează simbolul „**LCD**" şi se confirmă selecţia printr-o scurtă apăsare a butonului.

- „ACT" pentru afişarea temperaturii actuale sau
- „SEt" pentru afişarea temperaturii impuse sau
- „ACtH" pentru afişarea temperaturii actuale şi a umidităţii actuale a aerului

6.1.9 Configurarea staţiei de bază FAL

În acest meniu se configurează staţia de bază FAL în regim de lucru independent.
1. Se apasă lung butonul de reglaj (E) pentru a deschide meniul de configurare.
2. Se selectează simbolul „**FAL**” şi se confirmă selecţia printr-o scurtă apăsare a butonului.

Dacă termostatul este învăţat cu mai mult de o staţie de bază, cu butonul de reglaj se selectează staţia de bază dorită.

În meniul de configurare pentru staţia de bază FAL sunt disponibili parametrii de termostat „UnP1/ UnP2” şi parametrul de canal „ChAn”, prin care pot fi modificate duratele de pornire în avans şi cele de funcţionare suplimentară ale pompei, temperaturi de coborâre, intervale de timp şi mulţi alţi parametri.

Informaţii privind posibilităţile de configurare se găsesc în instrucţiunile pentru staţia de bază FAL.

6.1.10 Testarea legăturii radio

În cadrul acestei testări, termostatul transmite o comandă la staţia de bază. În funcţie de starea în care se află zona de încălzire alocată, după primirea comenzii, în scop de confirmare, zona respectivă este pornită, respectiv oprită.
1. Se apasă lung butonul de reglaj (E) pentru a deschide meniul de configurare.
2. Se selectează simbolul „ ” şi se confirmă selecţia printr-o scurtă apăsare a butonului.

7 Utilizarea

Prin intermediul butonului de reglaj (E în figura 1), pe termostat sunt disponibile funcţiile de utilizare. Setările se transmit şi se afişează la termostatele ETRV conectate ale caloriferelor şi în aplicaţia Alpha IP App.

- **Temperatura:** se roteşte butonul de reglaj spre dreapta sau spre stânga pentru a modifica temperatura. În regim automat, temperatura setată se menţine până la următorul moment de comutare. După aceasta, profilul de încălzire setat este din nou activat. În regim manual, temperatura se menţine până la următoarea modificare manuală.
- **Regim manual şi automat:** se apasă timp de 3 secunde butonul de reglaj pentru a comuta între regimurile de lucru manual şi automat. În regim automat este activ profilul de încălzire setat în aplicaţia Alpha IP. În regim manual, temperatura poate fi setată pe termostat sau în aplicaţie şi se menţine până la următoarea modificare manuală.
- **Funcţia Boost la utilizarea cu capete termostat eelctronice de calorifer ETRV:** se apasă scurt butonul de reglaj pentru a activa funcţia Boost în scopul unei încălziri rapide pe scurt timp. Funcţia Boost este activă timp de 5 minute.

Punctul de acces HAP în legătură cu aplicaţia Alpha IP oferă şi alte posibilităţi de configurare, cum ar fi, de exemplu

- Adaptarea duratei Boost (până la 30 de minute)
- Activarea, respectiv dezactivarea blocării utilizării.

8 Indicatoare

8.1 Indicatoare de stare

Mod semnalare	Semnificaţie	Soluţie
clipeşte	Limita de umiditate (standard 60%) a fost depăşită în cameră	Se aeriseşte camera
clipesc	Intrarea de umiditate la MIOB (Multi IO Box) a fost activată	Se aeriseşte camera
clipeşte	Indicator pentru blocare utilizare activă	
Clipire scurtă în culoare portocalie	Transmisie radio/ încercare emisie/ transmisie date	Se aşteaptă până când transmisia se termină.
1 x aprindere lungă în culoare verde	Proces confirmat	Se continuă utilizarea.
Clipire scurtă în culoare portocalie (la fiecare 10 secunde)	Mod de învăţare activ	Se introduc în aplicaţie ultimele patru cifre ale numărului de serie al termostatului.
1 x lumină portocalie, 1 x lumină verde (după introducerea bateriilor)	Indicator de test	După ce indicatorul de test se stinge, se continuă utilizarea.

8.2 Indicatoare de eroare

Mod semnalare	Semnificaţie	Soluţie
	Tensiune mică baterii	• Se înlocuiesc bateriile.
(clipeşte)	Legătură defectuoasă la punctul de acces HAP	• Se verifică legătura
Aprindere scurtă în culoare portocalie (după semnalare recepţie)	Baterii descărcate	• Se înlocuiesc bateriile.
Aprindere lungă în culoare roşie	Eroare de transmisie, atingere a limitei ciclului de sarcină	• Se transmite din nou comanda; la depăşirea ciclului de sarcină, după cel mult o oră. • Se verifică dacă termostatul nu prezintă un defect, de exemplu, un blocaj mecanic. • Se elimină perturbaţiile radio.
6 x clipiri lungi în culoare roşie	Termostat defect	• Se urmăresc indicaţiile din aplicaţie. • Se apelează la un distribuitor specializat pentru verificarea termostatului. • Se înlocuieşte termostatul.

9 Schimbarea bateriilor

Simbolul semnalează pe afişaj şi în aplicaţia Alpha IP o tensiune redusă a bateriilor. Se înlocuiesc bateriile cu unele noi:

1. Se scoate termostatul de pe partea inferioară de montaj (a se vedea pagina 5, figura 4).
2. Se scot bateriile pe la partea din spate.
3. Se introduc două baterii noi de tipul LR03/Micro/AAA, respectându-se marcajul.
4. Se aşază şi se înclichetează termostatul pe partea inferioară de montaj.

✓ Termostatul trece pe afişaj normal.
✓ Termostatul este pregătit de lucru.

10 Curăţarea

Termostatul se curăţă cu o lavetă moale, curată, uscată şi care nu lasă scame. Pentru îndepărtarea murdăriei mai aderente, laveta poate fi umezită uşor cu apă călduţă. Pentru curăţare se va utiliza un detergent fără solvenţi.

11 Restabilirea setărilor din fabrică

Prin restabilirea setărilor din fabrică, toate setările efectuate anterior se pierd.

1. Se scoate termostatul de pe partea inferioară de montaj (a se vedea pagina 5, figura 4).
2. Se scot bateriile.
3. Se introduc din nou bateriile în compartimentul lor, respectând marcajul. Simultan se ţine apăsată tasta de sistem D timp de 4 secunde, până când LED-ul clipeşte rapid în culoare portocalie.
4. Se eliberează tasta de sistem.
5. Se apasă tasta de sistem încă 4 secunde, până când LED-ul luminează în culoare verde.
6. Se eliberează din nou tasta de sistem.

✓ Termostatul efectuează o nouă pornire.
✓ Setările din fabrică sunt restabilite.

12 Scoaterea din funcţiune

1. Se scoate termostatul de pe partea inferioară de montaj (a se vedea pagina 5, figura 6).

2. Se scot bateriile pe la partea din spate.
3. Se demontează termostatul şi se evacuează la deşeuri conform reglementărilor.

12 Evacuarea la deşeuri

Termostatul nu se va arunca la deşeuri menajere. Beneficiarul are obligaţia de a preda termostatul la un centru de preluare corespunzător. Colectarea separată şi evacuarea materialelor la deşeuri conform reglementărilor contribuie la conservarea resurselor naturale şi garantează refolosirea materialelor respective, ceea ce protejează sănătatea oamenilor şi mediul ambiant. Informaţii privind locul de preluare pentru astfel de termostate se pot obţine de la administraţia municipală sau la firmele locale de evacuare la deşeuri.

Acest manual este protejat conform dreptului de autor. Toate drepturile rezervate. Manualul nu poate fi copiat, reprodus, prescurtat sau prelucrat în nicio altă formă, nici complet şi nici parţial, nici mecanic şi nici electronic, fără aprobarea prealabilă a producătorului. © 2016